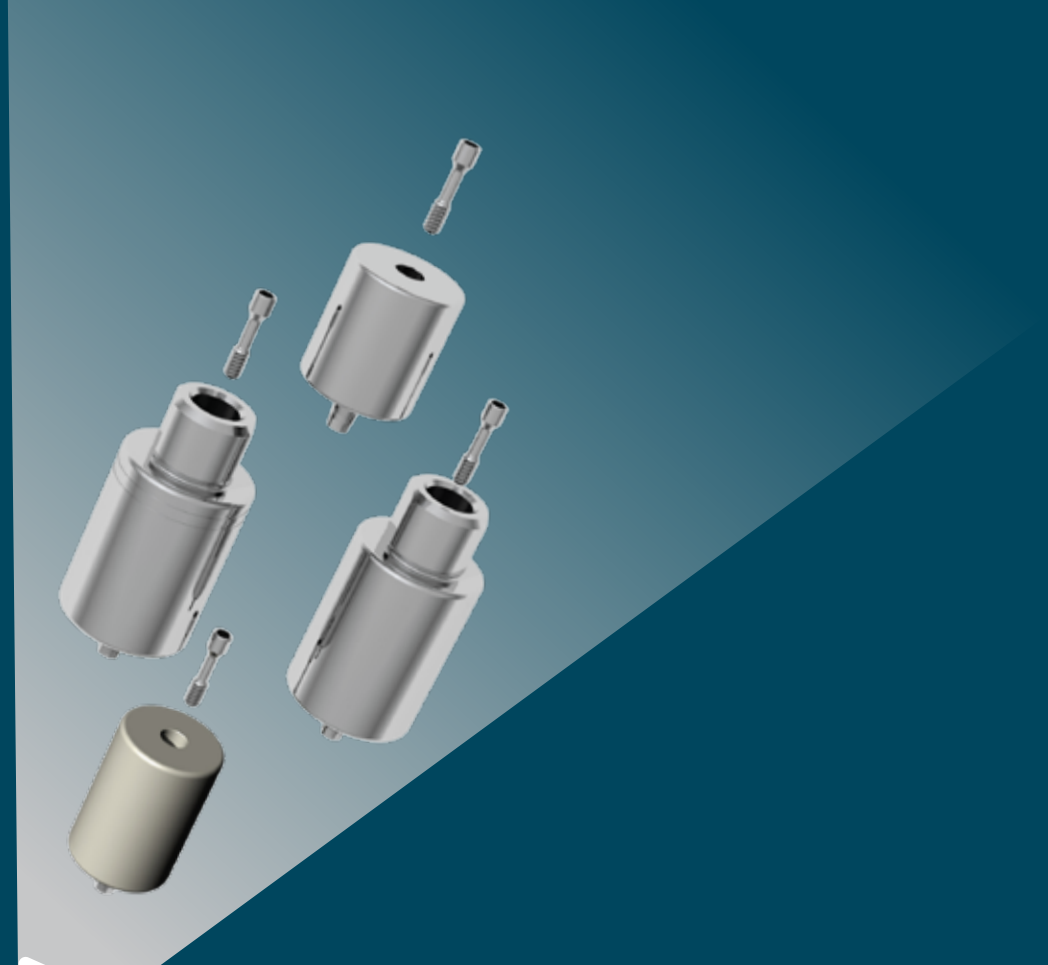

Microimp
Implant Connection Solutions

Premilled

CATALOGO 2024

Soluzioni innovative per la costruzione di protesi supportata e/o ritenuta da impianti

L'AZIENDA

Microimp, nasce nell'autunno del 2009 da un'idea di un team di odontotecnici e operatori del settore CAD-CAM. È un progetto ambizioso, orientato verso la semplificazione di progettualità delle protesi supportate e ritenute da impianti dentali.

Sul sito **www.microimp.it** vengono affrontati temi legati alle nuove filosofie di costruzione di manufatti protesico implantari sfruttando le nuove tecnologie e non solo: un occhio attento e legato alle esigenze tradizionali e all'economicità del prodotto finito. Il sito è arricchito da una newsletter che racchiude gli articoli e le notizie più interessanti sul settore implanto protesico.

Il catalogo prodotti conta **più di 400 articoli** ed è in continua implementazione. L'azienda analizza, progetta e realizza costantemente nuove connessioni implantari al fine di ampliare il più possibile la gamma dei propri prodotti.

Nel 2012 dopo severi controlli ha ottenuto il **Certificato CE di Classe IIB** come "Dispositivi Medici" secondo le **normative CEE 93/42** e nel 2015 ha ottenuto la **certificazione ISO 9001** e **UNI CEI EN ISO 13845**.

Microimp è in grado di rispondere a qualsiasi domanda inerente ai prodotti proposti e disponibile ad offrire un supporto per risolvere tutte le problematiche relative ai sistemi.
Microimp, oltre ai dispositivi medici, ha implementato la sua offerta con nuovi materiali, come ad esempio il **Micropeek** sia naturale che rinforzato in ceramica; il materiale **rispetta tutte le normative** vigenti sia sulla biocompatibilità (**ISO 10993**) che sulla **marcatura CE** per materiali di **Classe IIA**.

TECNOLOGIE
E CONTROLLO QUALITÀ

Grazie all'impiego delle più moderne **tecnologie di ultima generazione** Microimp è in grado di soddisfare tutte le esigenze nel campo Odonto-Protesico, garantendo la massima qualità richiesta.

La nostra ricerca della qualità, sia in produzione che nello sviluppo, prevede che ciclicamente vengano eseguiti attenti controlli dei prodotti macchinati al termine di ogni fase del processo, avvalendosi di sofisticate apparecchiature di precisione e di controllo sia visivo che manuale.

Microimp opera in un regime di **controllo della qualità** conforme agli standard **UNI EN ISO 9001-2000** e alle norme **UNI CEI EN ISO 13485** relative ai dispositivi medici, in ottemperanza alle attuali **Normative Europee DDM 93/42**.

Microimp è in grado di soddisfare e produrre su richiesta qualsiasi dispositivo medico nell'ambito del mondo del dentale, con disegno e messa in tavola fornita dal Cliente. Microimp dispone di personale altamente specializzato nel disegno tecnico, quindi in grado di soddisfare qualsiasi esigenza.

CERTIFICAZIONI E QUALITÀ

Microimp oltre ad aver ottenuto il CE di Classe IIA (CE0425) indispensabile per la vendita di dispositivi medici ha creduto opportuno, in un'ottica di crescita aziendale, di adeguare la propria struttura al fine di ottenere anche la certificazione ISO 9001 e, soprattutto, la UNI EN ISO 13485 specifica per il settore medicale.

La marcatura CE dei dispositivi medici ne consente l'immissione in commercio e la messa in servizio nel territorio italiano e la libera circolazione in ambito comunitario.

ISO 9001 è in assoluto la norma di riferimento per la gestione della qualità più conosciuta nel mondo; è uno standard internazionale relativo alla gestione della Qualità, applicabile da tutte le Organizzazioni, operanti in qualsiasi settore di attività.

La Norma internazionale UNI EN ISO 13485:2012 interessa il settore dei dispositivi medici, e specifica i requisiti per un sistema per la gestione della qualità utilizzabile sia dalle organizzazioni responsabili della progettazione e produzione dei dispositivi che dalle organizzazioni che progettano ed erogano servizi a essi correlati.

PREMILLED

PER 42 CONNESSIONI IMPLANTARI

- Sempre provvisto di connessione e sede vite già macchinata e certificata.
- Fresabile con macchine utensili (CNC) con refrigerante, per Abutment direttamente avvitati all'impianto.
- Disponibili in Titanio-Cr.Co-Peek-titanio

TITANIO

CR.CO

TITANIO CAD-ON

PEEK_TITANIO

VITE SEMPRE INCLUSA

Connessioni fedeli all'originale
Certificate CE Classe IIb

LIBRERIE CAD

exocad

3shape

dental wings

STAFFAGGIO UNIVERSALE

PER QUALSIASI MACCHINA UTENSILE

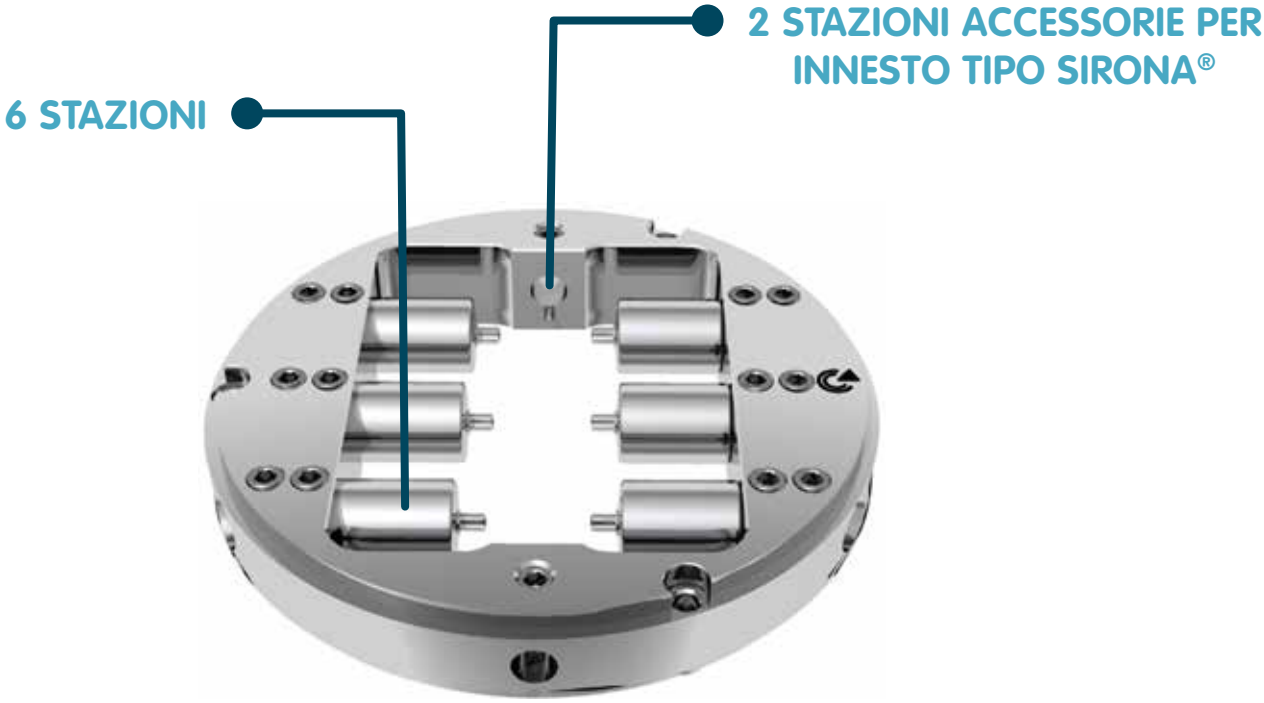

Staffaggio per altri
tipi di macchine (desktop)

Adattatori per altre
tipologie di premilled

PREMILLED TITANIO

Connessioni fedeli all'originale
Certificate CE Classe IIb

- Premilled Titanio Lunghi (Titanio Gr. 5 medicale).
- Sempre provvisto di connessione e sede vite già macchinata e certificata.
- Fresabile con macchine utensili (CNC) con refrigerante, per Abutment direttamente avvitati all'impianto. Questi hanno la presa in macchina universale, dopo la lavorazione del pezzo è necessario togliere il pin o testimone di presa.

LIBRERIE CAD

exocad 3shape dental wings

PREMILLED TITANIO

(CAD-ON)

Connessioni fedeli all'originale
Certificate CE Classe IIb

- Questo tipo di Premilled può essere fresato senza che dopo la sua lavorazione rimanga nessun testimone di tenuta, in quanto il fissaggio avviene sulla sua connessione. Questo facilita la lavorazione anche sulla superficie incisale o occlusale.

- Questo tipo di Premilled è adatto per coloro che desiderano fare il sistema Cad-On (doppio file), la lavorazione in contemporanea sia dell'abutment e della corona estrapolati da un unico file CAD. Sempre con questo tipo di prodotto si possono realizzare T-Base personalizzati per la gestione customizzata delle spalle e lunghezze dei tragitti trasmucosi. Fresabile con macchine utensili (CNC) con refrigerante.

- Ogni Premilled deve disporre del proprio supporto per presa macchina.

LIBRERIE CAD

exocad 3shape dental wings

PREMILLED CR-CO

(CROMO COBALTO)

Connessioni fedeli all'originale
Certificate CE Classe IIb

Sempre provvisto di connessione e sede vite, questo è fresabile anche con macchine utensili (CNC) senza refrigerante (Dry), per corone direttamente avvitate all'impianto, da rivestire con ceramica o altri materiali.

LIBRERIE CAD

exocad 3shape dental wings

PREMILLED PEEK E TITANIO

(PREPEEK)

Connessioni fedeli all'originale
Certificate CE Classe IIb

- Microimp è la prima azienda al mondo per aver messo in commercio nel 2015 il Premilled Peek e Titanio compatibile. Facilmente lavorabile con piccole macchine utensili 3-4 o 5 assi anche a secco, questo prodotto garantisce elasticità e robustezza, oltre che ad un'eccellente estetica specialmente nei settori anteriori.

- Ogni Premilled deve disporre del proprio supporto per presa macchina.

LIBRERIE CAD

exocad 3shape dental wings

Microimp
Implant Connection Solutions

Premilled Compatibili con

ALPHA BIO® . . . 13
ANKYLOS® . . . 13
ANTHOGYR® . . . 13
ASTRA TECH® EV . . . 14
ASTRA TECH® OSSEO SPEED . . . 14
BIOHORIZONS® . . . 14
BIOMET 3I CERTAIN® . . . 15
BIOMET 3I® EXT . . . 15
BREDENT COPA® . . . 15
BREDENT SKY® . . . 16
CAMLOG® SCREW-LINE . . . 16
CAMLOG ISY® . . . 16
CONELOG® . . . 17
FRIALIT® XIVE® . . . 17
JD EVOLUTION PLUS® . . . 17
JD EVOLUTION ICON® . . . 18
LEADER® ITALIA IMPLUS CYLINDRICAL . . . 18
LEONE® . . . 18
MEGAGEN® ANYONE® . . . 19
MEGAGEN ANY RIDGE® . . . 19
MIS SEVEN® . . . 19
MIS C1® . . . 20
NEODENT GM® . . . 20
NEOSS® . . . 20
NOBEL BIOCARE® ACTIVE CC . . . 21
NOBEL BIOCARE® REPLACE . . . 21
OSSTEM GS/TS® . . . 21
PHIBO® AUREA EVO . . . 22
STRAUMANN® BONE LEVEL . . . 22
STRAUMANN BLX® . . . 22
STRAUMANN® TISSUE LEVEL SYNOCTA . . . 23
STRAUMANN® TLX . . . 23
SWEDEN & MARTINA® CSR . . . 23
SWEDEN & MARTINA® PREMIUM KOHNO . . . 24
SWEDEN & MARTINA® KOHNO ONE . . . 24
THOMMEN® . . . 24
WINSIX® . . . 25
ZIMMER® INT SCREW VENT . . . 25

Premilled

PREMILLED COMPATIBILE

(Vite compresa)

Ø 1.25		Codice (dispositivi Ti) **VICS-T** Filetto: **M1,8** Testa: **2,2** Torque: **25 N/cm²**	Codice (dispositivi Cr.Co) **VICS-C** Filetto: **M1,8** Testa: **2,4** Torque: **25 N/cm²**

	Ti Cad-On	Ti lungo	Cr.Co	Ti e Peek
All connection	Codice **PRECS35T**	Codice **PRECS35T-L**	Codice **PRECS35C**	Codice **PRECS35MP**

PREMILLED COMPATIBILE

(Vite compresa)

Ø 1.25		Codice **VIAK** Filetto: **M1,8** Testa: **2,5** Torque: **25 N/cm²**

	Ti Cad-On	Ti lungo	Cr.Co	Ti e Peek
All connection	Codice **PREAKT**	Codice **PREAKT-L**		Codice **PREAKMP**

PREMILLED COMPATIBILE

(Vite compresa)

Ø 1.20		Codice **VIAT** Filetto: **M1,6** Testa: **2,2** Torque: **25 N/cm²**

	Ti Cad-On	Ti lungo	Cr.Co	Ti e Peek
All connection		Codice **PREATT-L**	Codice **PREATC**	

PREMILLED COMPATIBILE

(Vite compresa)

ASTRATECH DENTAL

EV

Ø 1.30		Codice (Ø 3,6) **VIEV36** Filetto: **M1,6** Testa: **2,15** Torque: **25 N/cm²**	Codice (Ø 4,2) **VIEV42** Filetto: **M1,8** Testa: **2,35** Torque: **25 N/cm²**	Codice (Ø 4,8/5,4) **VIEV4854** Filetto: **M2** Testa: **2,35** Torque: **30 N/cm²**

	Ti Cad-On	Ti lungo	Cr.Co	Ti e Peek
	Codice	Codice		Codice
Ø 3,6	**PREEV36T**	**PREEV36T-L**		**PREEV36MP**
Ø 4,2	**PREEV42T**	**PREEV42T-L**		**PREEV42MP**
Ø 4,8	**PREEV48T**	**PREEV48T-L**		**PREEV48MP**
Ø 5,4	**PREEV54T**	**PREEV54T-L**		**PREEV54MP**

PREMILLED COMPATIBILE

(Vite compresa)

ASTRATECH DENTAL

OSSEO SPEED®

Ø 1.25		Codice (Ø 3,5/4,0) **VIAS35** Filetto: **M1,6** Testa: **2,45** Torque: **25 N/cm²**	Codice (Ø 4,5/5,0) **VIAS45** Filetto: **M2** Testa: **2,45** Torque: **30 N/cm²**	

	Ti Cad-On	Ti lungo	Cr.Co	Ti e Peek
	Codice	Codice	Codice	
Ø 3,5/4,0	**PREAS35T**	**PREAS35T-L**	**PREAS35C**	**PREAS35MP**
Ø 4,5/5,0	**PREAS45T**	**PREAS45T-L**	**PREAS45C**	**PREAS45MP**

PREMILLED COMPATIBILE

(Vite compresa)

BIOHORIZONS®

Ø 1.25		Codice (dispositivi Ti) **VICS-T** Filetto: **M1,8** Testa: **2,2** Torque: **25 N/cm²**	Codice (dispositivi in Cr.Co) **VICS-C** Filetto: **M1,8** Testa: **2,4** Torque: **25 N/cm²**	

	Ti Cad-On	Ti lungo	Cr.Co	Ti e Peek
	Codice	Codice	Codice	Codice
Ø 3,5	**PRECS35T**	**PRECS35T-L**	**PRECS35C**	**PRECS35MP**
Ø 4,5	**PRECS45T**	**PRECS45T-L**	**PRECS45C**	**PRECS45MP**

PREMILLED COMPATIBILE

(Vite compresa)

BIOMET 3i

3I CERTAIN®

Ø 1.20

Codice
(Ø 3,4/4,1/5,0)
VICE
Filetto: **M1,6**
Testa: **2**
Torque: **25 N/cm²**

	Ti Cad-On	Ti lungo	Cr.Co	Ti e Peek
	Codice	Codice	Codice	Codice
Ø 3,4	**PRECE34T**	**PRECE34T-L**	**PRECE34C**	**PRECE34MP**
Ø 4,1	**PRECE41T**	**PRECE41T-L**	**PRECE41C**	**PRECE41MP**
Ø 5,0	**PRECE50T**	**PRECE50T-L**	**PRECE50C**	**PRECE50MP**

PREMILLED COMPATIBILE

(Vite compresa)

BIOMET 3i

3I® EXT

Ø 1.20

Codice
(Ø 3,4/4,1/5,0)
VIBR
Filetto: **M2**
Testa: **2,45**
Torque: **30 N/cm²**

	Ti Cad-On	Ti lungo	Cr.Co	Ti e Peek
	Codice	Codice	Codice	Codice
Ø 3,4	**PREBR34T**	**PREBR34T-L**	**PREBR34C**	**PREBR34MP**
Ø 4,1	**PREBR41T**	**PREBR41T-L**	**PREBR41C**	**PREBR41MP**
Ø 5,0	**PREBR50T**	**PREBR50T-L**	**PREBR50C**	**PREBR50MP**

PREMILLED COMPATIBILE

(Vite compresa)

bredent medical copa SKY

COPA®

Codice
VICP
Filetto: **M1,6**
Testa: **2,2**
Torque: **25 N/cm²**

	Ti Cad-On	Ti lungo	Cr.Co	Ti e Peek
	Codice	Codice		Codice
All connection	**PRECPT**	**PRECPT-L**		**PRECPMP**

PREMILLED COMPATIBILE

(Vite compresa)

bredent medical blue SKY

SKY®

		Codice **VIBD** Filetto: **M1,8** Testa: **2,2** Torque: **25 N/cm²**

	Ti Cad-On	Ti lungo	Cr.Co	Ti e Peek
All connection	Codice **PREBDT**	Codice **PREBDT-L**		Codice **PREBDMP**

PREMILLED COMPATIBILE

(Vite compresa)

camlog

SCREW-LINE

Ø 1.25		Codice (Ø 3,3/3,8/4,3) **VICM3343** Filetto: **M1,6** Testa: **2,1** Torque: **25 N/cm²**	Codice (Ø 5,0) **VICM50** Filetto: **M2** Testa: **2,5** Torque: **30 N/cm²**

	Ti Cad-On	Ti lungo	Cr.Co	Ti e Peek
	Codice	Codice	Codice	Codice
Ø 3,3	**PRECM33T**	**PRECM33T-L**		**PRECM33MP**
Ø 3,8	**PRECM38T**	**PRECM38T-L**	**PRECM38C**	**PRECM38MP**
Ø 4,3	**PRECM43T**	**PRECM43T-L**	**PRECM43C**	**PRECM43MP**
Ø 5,0	**PRECM50T**	**PRECM50T-L**	**PRECM50C**	**PRECM50MP**

PREMILLED COMPATIBILE

(Vite compresa)

camlog iSy BY CAMLOG

ISY®

	Codice **VICY** Filetto: **M1,6** Testa: **2,1** Torque: **15 N/cm²**

	Ti Cad-On	Ti lungo	Cr.Co	Ti e Peek
All connection		Codice **PRECYT-L**		

PREMILLED COMPATIBILE

(Vite compresa)

CONELOG® SYSTEM

Ø 1.25		Codice (Ø 3,3/3,8/4,3) **VICO** Filetto: **M1,6** Testa: **2,25** Torque: **25 N/cm²**	Codice (Ø 5,0) **VICO50** Filetto: **M2** Testa: **2,65** Torque: **30 N/cm²**

	Ti Cad-On	Ti lungo	Cr.Co	Ti e Peek
	Codice	Codice		Codice
Ø 3,3	PRECO33T	PRECO33T-L		PRECO33MP
Ø 3,8	PRECO38T	PRECO38T-L		PRECO38MP
Ø 4,3	PRECO38T	PRECO38T-L		PRECO38MP
Ø 5,0	PRECO50T	PRECO50T-L		PRECO50MP

PREMILLED COMPATIBILE

(Vite compresa)

FRIALIT® Dentsply Sirona

XIVE®

Ø 1.20		Codice (Ø 3,4/3,8/4,5) **VIFR** Filetto: **M1,6** Testa: **2,1** Torque: **25 N/cm²**	

	Ti Cad-On	Ti lungo	Cr.Co	Ti e Peek
	Codice	Codice	Codice	Codice
Ø 3,4	PREFR34T	PREFR34T-L	PREFR34C	PREFR34MP
Ø 3,8	PREFR38T	PREFR38T-L	PREFR38C	PREFR38MP
Ø 4,5	PREFR45T	PREFR45T-L	PREFR45C	PREFR45MP

PREMILLED COMPATIBILE

(Vite compresa)

J DENTAL CARE

EVOLUTION PLUS®

Ø 1.25		Codice (dispositivi in Ti) **VICS-T** Filetto: **M1,8** Testa: **2,2** Torque: **25 N/cm²**	Codice (dispositivi in Cr.Co) **VICS-C** Filetto: **M1,8** Testa: **2,4** Torque: **25 N/cm²**

	Ti Cad-On	Ti lungo	Cr.Co	Ti e Peek
	Codice	Codice	Codice	Codice
All connection	PRECS35T	PRECS35T-L	PRECS35C	PRECS35MP

PREMILLED COMPATIBILE

(Vite compresa)

J DENTAL CARE

EVOLUTION ICON®

Ø 1.20

Codice
VIMA
Filetto: **M1,8**
Testa: **2,1**
Torque: **25 N/cm²**

	Ti Cad-On	Ti lungo	Cr.Co	Ti e Peek
All connection		Codice **PREMAT-L**	Codice **PREMAC**	

PREMILLED COMPATIBILE

(Vite compresa)

L E A D E R
I T A L I A

IMPLUS CYLINDRICAL (internal hex)

Ø 1.25

Codice
(Ø 3,3/3,75-4,0/4,75-5,0)
VILE
Filetto: **M1,8**
Testa: **2,45**
Torque: **25 N/cm²**

	Ti Cad-On	Ti lungo	Cr.Co	Ti e Peek
	Codice	Codice	Codice	Codice
Ø 3,3	**PRELE33T**	**PRELE33T-L**	**PRELE33C**	**PRELE33MP**
Ø 3,75/4,0	**PRELE40T**	**PRELE40T-L**	**PRELE40C**	**PRELE40MP**
Ø 4,75/5,0	**PRELE50T**	**PRELE50T-L**	**PRELE50C**	**PRELE50MP**

PREMILLED COMPATIBILE

Leone

LEONE®

	Ti Cad-On	Ti lungo	Cr.Co	Ti e Peek
		Codice		
Ø 3,3		**PRELN33T**		
Ø 4,1		**PRELN41T**		
Ø 4,8		**PRELN48T**		

PREMILLED COMPATIBILE

(Vite compresa)

MEGAGEN

ANYONE®

Ø 1.20		Codice (Ø 3,9/4,3) **VIMG** Filetto: **M2** Testa: **2,3** Torque: **30 N/cm²**

	Ti Cad-On	Ti lungo	Cr.Co	Ti e Peek
	Codice	Codice	Codice	Codice
Ø 3,9	**PREMGT**	**PREMGT-L**	**PREMGC**	**PREMGMP**
Ø 4,3	**PREMGT**	**PREMGT-L**	**PREMGC**	**PREMGMP**

PREMILLED COMPATIBILE

(Vite compresa)

MEGAGEN

ANY RIDGE®

Ø 1.20		Codice **VIMA** Filetto: **M1,8** Testa: **2,1** Torque: **25 N/cm²**

	Ti Cad-On	Ti lungo	Cr.Co	Ti e Peek
		Codice	Codice	
All connection		**PREMAT-L**	**PREMAC**	

PREMILLED COMPATIBILE

(Vite compresa)

MIS

SEVEN®

Ø 1.25		Codice (dispositivi in Ti) **VICS-T** Filetto: **M1,8** Testa: **2,2** Torque: **25 N/cm²**	Codice (dispositivi in Cr.Co) **VICS-C** Filetto: **M1,8** Testa: **2,4** Torque: **25 N/cm²**

	Ti Cad-On	Ti lungo	Cr.Co	Ti e Peek
	Codice	Codice	Codice	Codice
Ø 3,5	**PRECS35T**	**PRECS35T-L**	**PRECS35C**	**PRECS35MP**
Ø 4,5	**PRECS45T**	**PRECS45T-L**	**PRECS45C**	**PRECS45MP**

PREMILLED COMPATIBILE

(Vite compresa)

C1®

Ø 1.25		Codice (NP) **VIMCNP** Filetto: **M1,6** Testa: **2,1** Torque: **25 N/cm²**	Codice (SP/WP) **VIMCSPWP** Filetto: **M1,8** Testa: **2,2** Torque: **25 N/cm²**

	Ti Cad-On	Ti lungo	Cr.Co	Ti e Peek
NP		Codice **PREMCNPT-L**		
SP		**PREMCSPT-L**		
WP		**PREMCWPT-L**		

PREMILLED COMPATIBILE

(Vite compresa)

straumann
NEODENT

STRAUMANN®

Ø 1.25		Codice **VIINGM** Filetto: **M1,6** Testa: **2,2** Torque: **25 N/cm²**	

	Ti Cad-On	Ti lungo	Cr.Co	Ti e Peek
All connection	Codice **PREINGMT**	Codice **PREINGMT-L**	Codice **PREINGMC**	Codice **PREINGMMP**

PREMILLED COMPATIBILE

(Vite compresa)

neoss®

		Codice **VINE** Filetto: **M2** Testa: **2,5** Torque: **30 N/cm²**	

	Ti Cad-On	Ti lungo	Cr.Co	Ti e Peek
All connection	Codice **PRENE40T**	Codice **PRENE40T-L**	**PRENE40C**	**PRENE40MP**

PREMILLED COMPATIBILE

(Vite compresa)

Nobel Biocare

ACTIVE CC (conical connection)

		Codice (Ø 3,5) **VIAC35** Filetto: **M1,6** Testa: **2,2** Torque: **25 N/cm²**	Codice (Ø 4,3/5,0) **VIAC4350** Filetto: **M2** Testa: **2,5** Torque: **30 N/cm²**

	Ti Cad-On	Ti lungo	Cr.Co	Ti e Peek
	Codice	Codice	Codice	Codice
NP	PREACNPT	PREACNPT-L	PREACNPC	PREACNPMP
RP	PREACRPT	PREACRPT-L	PREACRPC	PREACRPMP
WP	PREACWPT	PREACWPT-L	PREACWPC	PREACWPMP

PREMILLED COMPATIBILE

(Vite compresa)

Nobel Biocare

REPLACE (trilobato)

		Codice (Ø 3,5) **VINR35** Filetto: **M1,8** Testa: **2,45** Torque: **25 N/cm²**	Codice (Ø 4,3/5,0) **VINR4350** Filetto: **M2** Testa: **2,45** Torque: **30 N/cm²**

	Ti Cad-On	Ti lungo	Cr.Co	Ti e Peek
	Codice	Codice	Codice	Codice
Ø 3,5	PRENR35T	PRENR35T-L	PRENR35C	PRENR35MP
Ø 4,3	PRENR43T	PRENR43T-L	PRENR43C	PRENR43MP
Ø 5,0	PRENR50T	PRENR50T-L	PRENR50C	PRENR50MP

PREMILLED COMPATIBILE

(Vite compresa)

OSSTEM IMPLANT

GS/TS®

Ø 1.20		Codice (Ø 3,5) **VIOS35** Filetto: **M1,6** Testa: **2,35** Torque: **25 N/cm²**	Codice (Ø 4,0) **VIOS40** Filetto: **M2** Testa: **2,4** Torque: **30 N/cm²**

	Ti Cad-On	Ti lungo	Cr.Co	Ti e Peek
	Codice	Codice	Codice	Codice
Ø 3,5	PREOS35T	PREOS35T-L	PREOS35C	PREOS35MP
Ø 4,0	PREOS40T	PREOS40T-L	PREOS40C	PREOS40MP

PREMILLED COMPATIBILE

(Vite compresa)

phibo

AUREA EVO

Ø 1.25	Codice (NP) **VIPVNP** Filetto: **M1,6** Testa: **2** Torque: **25 N/cm²**	Codice (RP/WP) **VIPVRPWP** Filetto: **M1,8** Testa: **2,2** Torque: **25 N/cm²**

	Ti Cad-On	Ti lungo	Cr.Co	Ti e Peek
		Codice		
NP		PREPVNPT-L		
RP		PREPVRPT-L		
WP		PREPVRPT-L		

PREMILLED COMPATIBILE

(Vite compresa)

straumann

BONE LEVEL

		Codice (Ø 3,3/4,1) **VIBL** Filetto: **M1,6** Testa: **2,1** Torque: **25 N/cm²**

	Ti Cad-On	Ti lungo	Cr.Co	Ti e Peek
	Codice	Codice	Codice	Codice
Ø 3,3 (NC)	PREBL33T	PREBL33T-L	PREBL33C	PREBL33MP
Ø 4,1 (RC)	PREBL41T	PREBL41T-L	PREBL41C	PREBL41MP

PREMILLED COMPATIBILE

(Vite compresa)

straumann

STRAUMANN BLX®

		Codice **VIBX** Filetto: **M1,6** Testa: **2,1** Torque: **25 N/cm²**

	Ti Cad-On	Ti lungo	Cr.Co	Ti e Peek
	Codice	Codice		Codice
All connection	PREBXT	PREBXT-L		PREBXMP

PREMILLED COMPATIBILE

(Vite compresa)

straumann

TISSUE LEVEL SYNOCTA

		Codice (Ø 3,3) **VIST33** Filetto: **M1,6** Testa: **2,1** Torque: **25 N/cm²**	Codice (Ø 3,3/4,8/6,5) **VIST** Filetto: **M2** Testa: **2,6** Torque: **30 N/cm²**

	Ti Cad-On	Ti lungo	Cr.Co	Ti e Peek
	Codice	Codice	Codice	Codice
Ø 3,3 (NNC)	**PREST33T**	**PREST33T-L**		**PREST33MP**
Ø 4,8 (RN)	**PREST48T**	**PREST48T-L**	**PREST48C**	**PREST48MP**
Ø 6,5 (WN)	**PREST65T**	**PREST65T-L**	**PREST65C**	**PREST65MP**

PREMILLED COMPATIBILE

(Vite compresa)

straumann

STRAUMANN® TLX

		Codice (NT/RT/WT) **VIBX** Filetto: **M1,6** Testa: **2,1** Torque: **25 N/cm²**

	Ti Cad-On	Ti lungo	Cr.Co	Ti e Peek
		Codice		
NT		**PREGH35T-L**		
RT		**PREGH40T-L**		
WT		**PREGH50T-L**		

PREMILLED COMPATIBILE

(Vite compresa)

sweden & martina

CSR

Ø 1.30		Codice (DAT-N Ø3,0/3,5) **VIIKGS** Filetto: **M1,6** Testa: **2** Torque: **25 N/cm²**	Codice (DAT Ø3,8/4,2/5,0) **VIIKGW** Filetto: **M1,8** Testa: **2,2** Torque: **25 N/cm²**

	Ti Cad-On	Ti lungo	Cr.Co	Ti e Peek
		Codice	Codice	
DAT-N Ø3,0/3,5		**PREIKGST-L**	**PREIKGSC**	
DAT Ø3,8/4,2/5,0		**REIKGWT-L**	**PREIKGWC**	

PREMILLED COMPATIBILE

(Vite compresa)

sweden & martina

PREMIUM KOHNO

Ø 1.30		Codice (Ø 3,3/3,8) **VISW38** Filetto: **M1,8** Testa: **2,2** Torque: **25 N/cm²**	Codice (Ø 4,25/5,0) **VISW4250** Filetto: **M2** Testa: **2,5** Torque: **30 N/cm²**

	Ti Cad-On	Ti lungo	Cr.Co	Ti e Peek
	Codice	Codice	Codice	Codice
Ø 3,3	**PRESW33T**	**PRESW33T-L**	**PRESW33C**	**PRESW33MP**
Ø 3,8	**PRESW38T**	**PRESW38T-L**	**PRESW38C**	**PRESW38MP**
Ø 4,25	**PRESW42T**	**PRESW42T-L**	**PRESW42C**	**PRESW42MP**
Ø 5,0	**PRESW50T**	**PRESW50T-L**	**PRESW50C**	**PRESW50MP**

PREMILLED COMPATIBILE

(Vite compresa)

sweden & martina

KOHNO ONE

Ø 1.30		Codice (Ø 3,3/3,8/4,5/5,0) **VISW38** Filetto: **M1,8** Testa: **2,2** Torque: **25 N/cm²**	

	Ti Cad-On	Ti lungo	Cr.Co	Ti e Peek
	Codice	Codice	Codice	
Ø 3,3	**PRESW33T**	**PRESW33T-L**	**PRESW33C**	
Ø 3,8	**PRESW38T**	**PRESW38T-L**	**PRESW38C**	
Ø 4,25		**PRESO42T-L**		
Ø 5,0		**PRESO50T-L**		

PREMILLED COMPATIBILE

(Vite compresa)

THOMMEN Medical

ELEMENT RC/MC/LC

Ø 1.20		Codice (Ø 3,5) **VITO35** Filetto: **M1,4** Testa: **1,6** Torque: **12 N/cm²**	Codice (Ø 4,0/4,5/5,0) **VITO40** Filetto: **M1,6** Testa: **1,9** Torque: **25 N/cm²**

	Ti Cad-On	Ti lungo	Cr.Co	Ti e Peek
	Codice	Codice	Codice	Codice
Ø 3,5				
Ø 4,0	**PRETO40T**	**PRETO40T-L**	**PRETO40C**	**PRETO40MP**
Ø 4,5	**PRETO45T**	**PRETO45T-L**	**PRETO45C**	**PRETO45MP**
Ø 5,0	**PRETO50T**	**PRETO50T-L**	**PRETO50C**	**PRETO50MP**

PREMILLED COMPATIBILE

(Vite compresa)

WINSIX PERFORMING IMPLANT SYSTEM

K/KT/CONICO/CILINDRICO

Ø 1.25

Codice
(Ø 3,3/3,8/4,5)
VIWS
Filetto: **M2**
Testa: **2,45**
Torque: **30 N/cm²**

	Ti Cad-On	Ti lungo	Cr.Co	Ti e Peek
	Codice	Codice	Codice	Codice
Ø 3,3	**PREWS33T**	**PREWS33T-L**	**PREWS33C**	**PREWS33MP**
Ø 3,8	**PREWS38T**	**PREWS38T-L**	**PREWS38C**	**PREWS38MP**
Ø 4,5	**PREWS45T**	**PREWS45T-L**	**PREWS45C**	**PREWS45MP**

PREMILLED COMPATIBILE

(Vite compresa)

ZIMMER BIOMET

INT SCREW VENT (con FRICTION-FIT)

Ø 1.25

Codice
(Ø 3,5/4,5)
VIZI
Filetto: **1/72 UNF**
Testa: **1,95**
Torque: **25 N/cm²**

	Ti Cad-On	Ti lungo	Cr.Co	Ti e Peek
	Codice	Codice	Codice	Codice
Ø 3,5	**PREZI35T**	**PREZI35T-L**	**PREZI35C**	**PREZI35MP**
Ø 4,5	**PREZI45T**	**PREZI45T-L**	**PREZI45C**	**PREZI45MP**

Tutti i marchi appartengono ai legittimi proprietari; marchi di terzi, loghi, nomi di prodotti, nomi commerciali, nomi corporativi e di società citati sono marchi di proprietà dei rispettivi titolari o marchi registrati da altre società e sono stati utilizzati a puro scopo esplicativo, senza alcun fine di violazione dei diritti di Copyright vigenti. L'indicazione dei predetti marchi e loghi è funzionale ad una mera finalità descrittiva dei servizi erogati da Microimp così come disciplinato dal D.Lgs n.30 del 10 Febbraio 2005. Nel caso Microimp s.r.l. avesse inavvertitamente violato la normativa vigente vogliate contattarci all'indirizzo email amministrazione@microimp.it al fine di provvedere alla pronta rimozione.

NOTE

Microimp
Implant Connection Solutions

MICROIMP srl

Sede operativa: Via Villafranca 2
33080 Zoppola, PN - Italy

Sede legale: Largo Usilia, 14 - 53036 Poggibonsi, SI - Italy

P.IVA e C.F. 01323090520

Per informazioni sui prodotti +39 0434 081976

Per informazioni tecniche +39 0577 981145

www.microimp.it - assistenza@microimp.it